RES 1.1.1

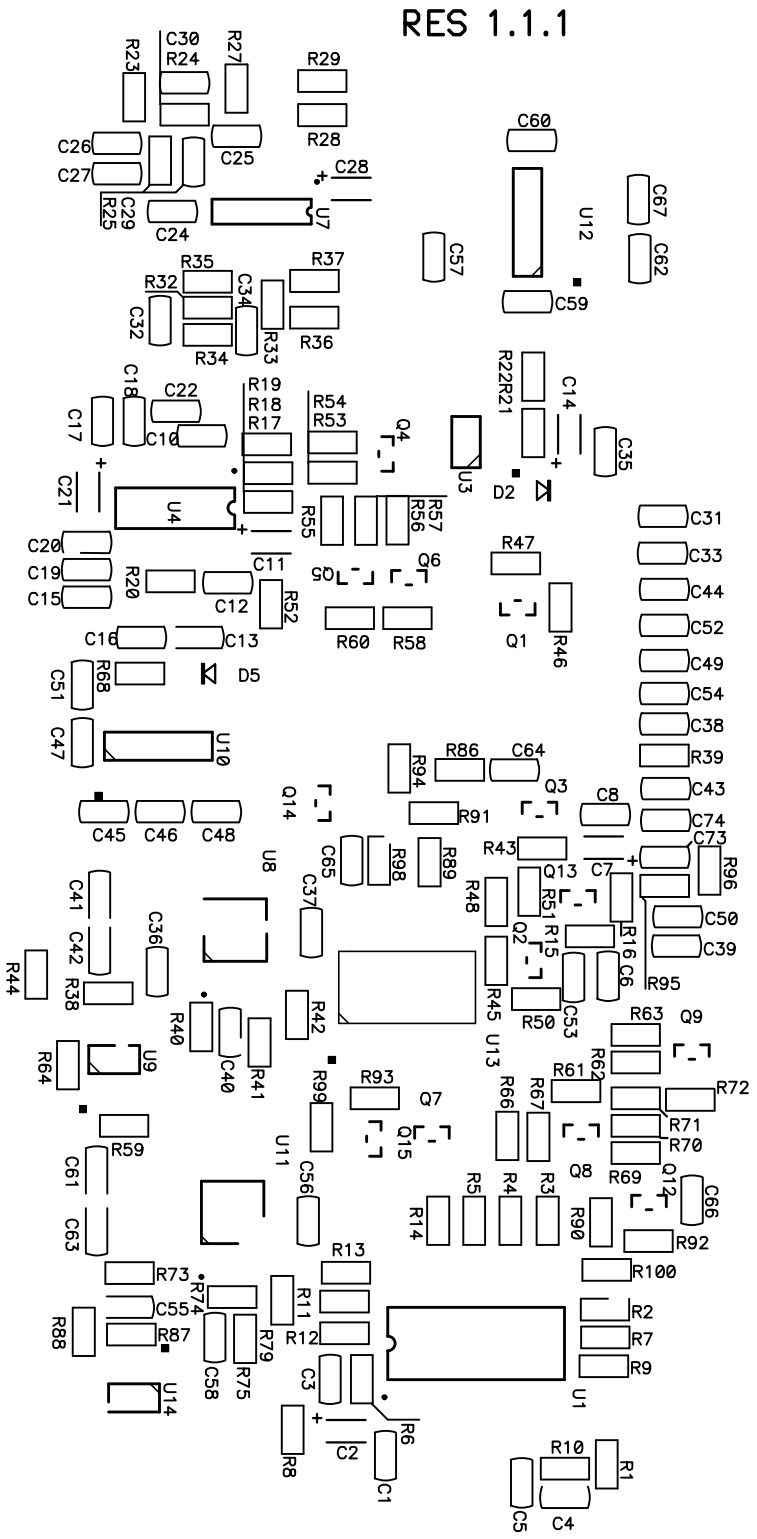
R23
C30
R24
R27
R29
R28
C26
C27
C25
C28
C29
R25
C24
U7
C60
U12
C67
C62
C57
C59
R35
R37
R32
C34
C32
R33
R36
R34
R22
R21
C14
C35
C18
C22
R19
R18
R17
R54
R53
Q4
U3
D2
C17
C10
C21
U4
R55
R57
R56
C31
C33
C44
C52
C49
C54
C38
R39
C43
C74
C73
R96
C50
C39
C20
C19
C15
R20
C11
C12
R52
Q5
Q6
R47
Q1
R46
C16
C13
R60
R58
R68
D5
C51
C47
U10
R94
R86
C64
Q3
C8
R91
C45
C46
C48
Q14
U8
C65
R98
R89
R43
Q13
C7
R96
C41
C42
R38
C36
C37
R48
R51
R15
R16
C6
R95
R44
Q2
R45
R50
C53
R40
R42
C40
R41
U9
R64
R63
Q9
R62
R61
R72
R99
R93
Q7
R66
R67
R71
R70
R59
Q15
U11
Q8
R69
Q12
C66
C61
C63
C56
R5
R4
R3
R14
R90
R92
R13
R100
R73
R74
R11
R12
R2
R7
R9
C55
R88
R87
R79
C58
R75
C3
U1
U14
R6
C2
R8
C1
R10
R1
C5
C4